MP

Čerpadla s drticím účinkem MP

Čerpadla s drticím účinkem MP

Použití

Obě řady ponorných čerpadel „CPN“ a „MP“ jsou určeny pro ekonomické a spolehlivé čerpání odpadních vod a kalů typů splaškových i průmyslových.
Jsou vhodné pro odpadní vodu i s obsahem vláknitého materiálu.
Čerpadlo může být instalována se spouštěcím zařízením nebo i pouze pro napojení na hadici nebo trubku.

Motor

Motor s klecovým rotorem třífázovým, 50 Hz, pro různá napětí.
Třída izolace F=155 °C, druh krytí IP 68.
Maximální průměrná teplota při nepřetržitém provozu: +40 °C.

Ochrana motoru:

Každá fáze statoru je napojena na teplotní spínač, který chrání motor před přehříváním.
V olejové nádržce a spínací skříňce je umístěn snímač netěsnosti.
Vodotěsné provedení vstupu kabelu.

Mechanická ucpávka:
Čerpadlo má dvě sady mechanické ucpávky, z nichž jedna je umístěna ze strany motoru a druhá ze strany spirální skříně.

Oběžné kolo

Čerpadlo „CPN“ má otevřené jednokanálové oběžné kolo s průchodem velkých pevných částic. Hrana je tvrzená a funguje jako nůž, který řeže vláknitý materiál k další snadné dopravě. Přesné statické a dynamické vyvážení umožňuje hladký provoz.

Pevný a otočný kroužek

U čerpadel řady „MP“ vyznačujících se drticím (mělnícím) účinkem je před oběžným kolem montován pevný a otočný kruh. Toto zařízení z kalené oceli a s dobrou trhací schopností umožňuje rozdělení plastických a vláknitých materiálů na kusy a usnadňuje tak další čerpání i potrubím menšího průměru.

Materiály

Skříň motoru:	GG20
Spirální skříň:	GG20
Oběžné kolo:	GG20
Hřídel rotoru:	X20Cr13
Matice a šrouby:	nerezavějící ocel
Mechanická ucpávka:	horní = karbid wolframu, dolní = karbid křemíku
Ložisko:	kuličkové ložisko bez potřeby údržby, se zajištěným mazáním

Popis čerpadla

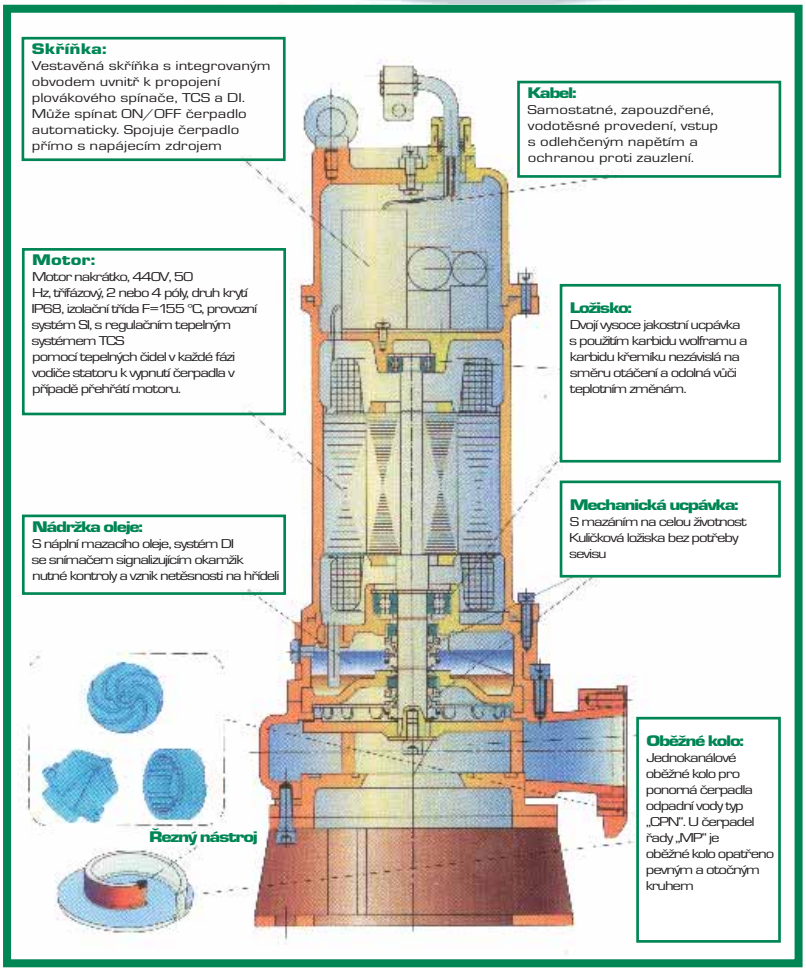

Čerpadla s drticím účinkem MP

Parametry MP - platné při 400V/3ph/50Hz nebo 230V/1ph/50Hz

Průměr výstupu (mm)	Typ	Prutok (m3/h)	Výtlačná výška (m)	Výkon (kW)	Napětí (A)	Rychlost (rpm)	Fáze	Hmotnost (kg)
32	MPE75-2H(A)	3.5	18	0.75	2.9	2900	3	30
	MPS75-2H(A)				5.65		1	
	MPE100-2H(A)	4	20	1.0	3.2		3	32
	MPS100-2H(A)				7.5		1	
	MPE150-2H(A)	7	20	1.5	4.3		3	33
	MPS150-2H(A)				9.5		1	
	MPE220-2H(A)	9	25	2.2	4.9		3	52
50	MPE400-2H(A)	10	38	4.0	8.2			75
65	MPE550-2H	25	28	5.5	12			185
	MPE750-2H	25	34	7.5	16			

Křivky

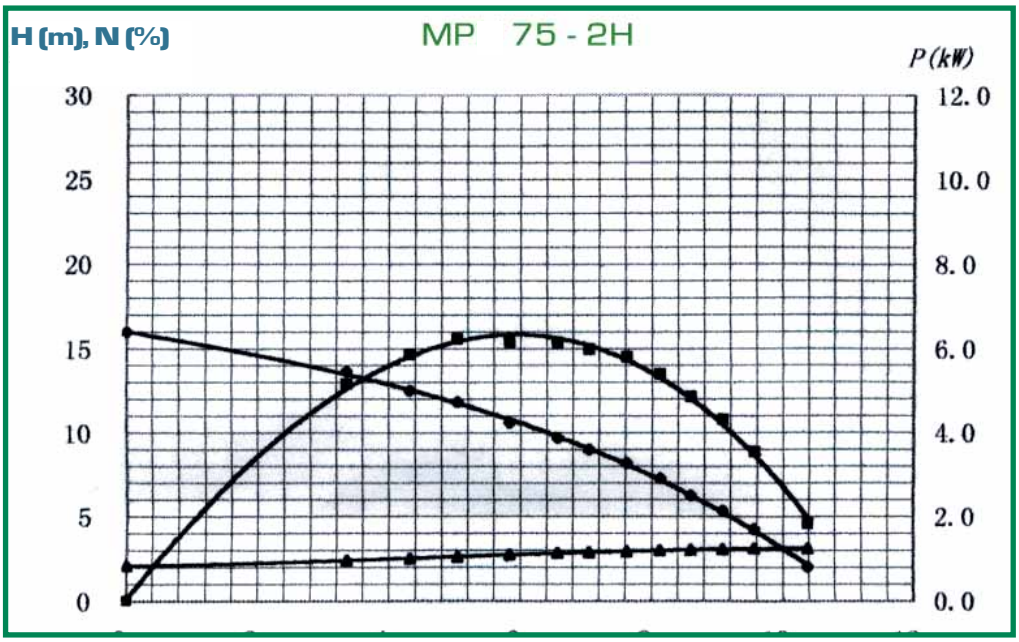

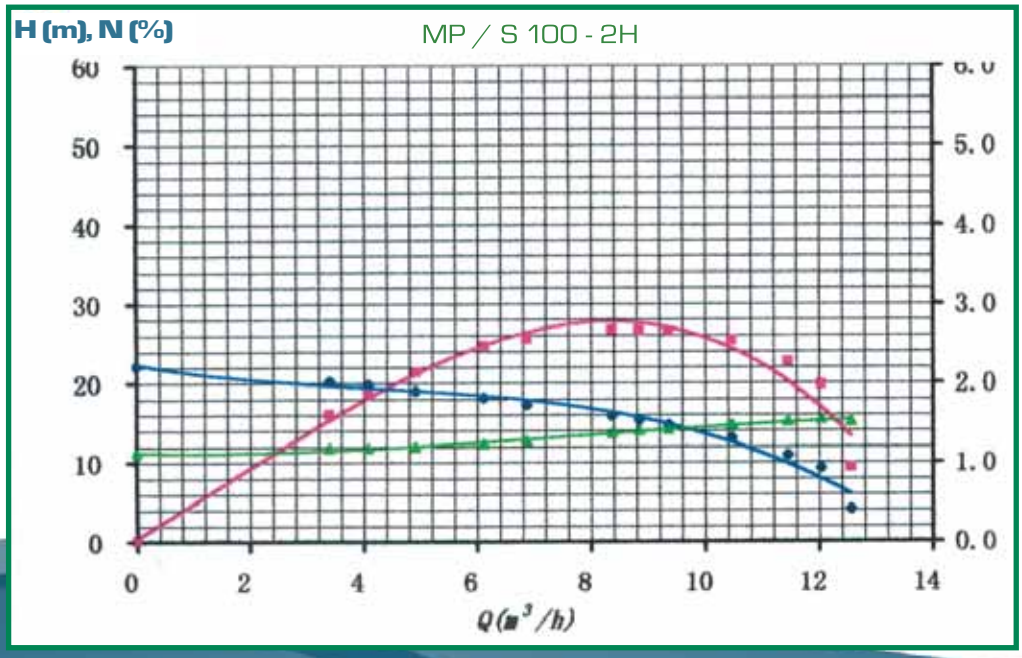

Křivky

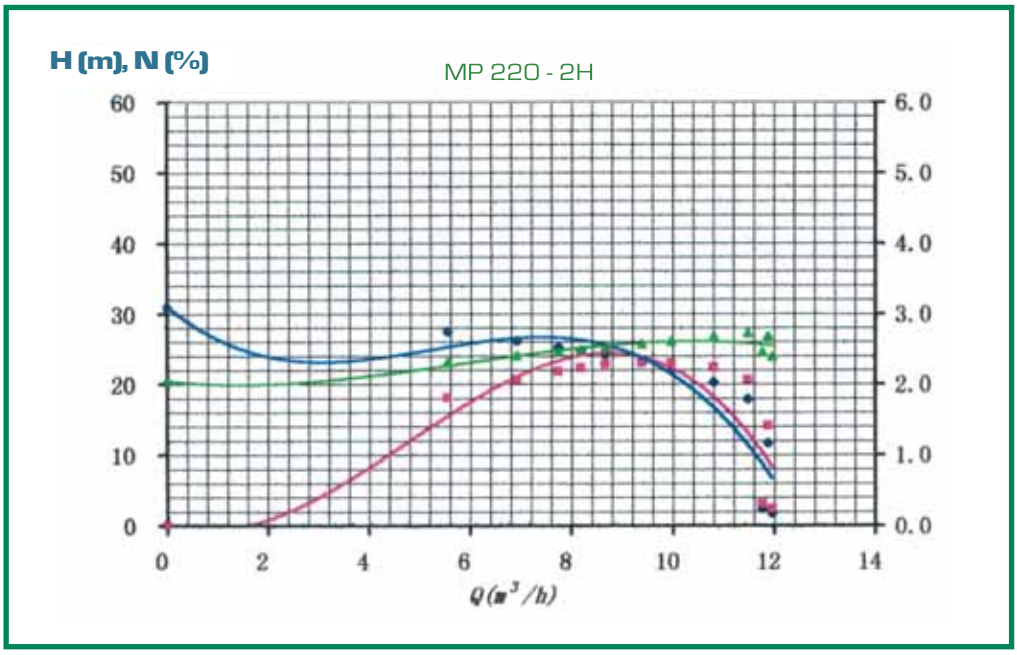
H (m), N (%)
MP 220 - 2H
60
50
40
30
20
10
0
6.0
5.0
4.0
3.0
2.0
1.0
0.0
0
2
4
6
8
10
12
14
Q (m³/h)

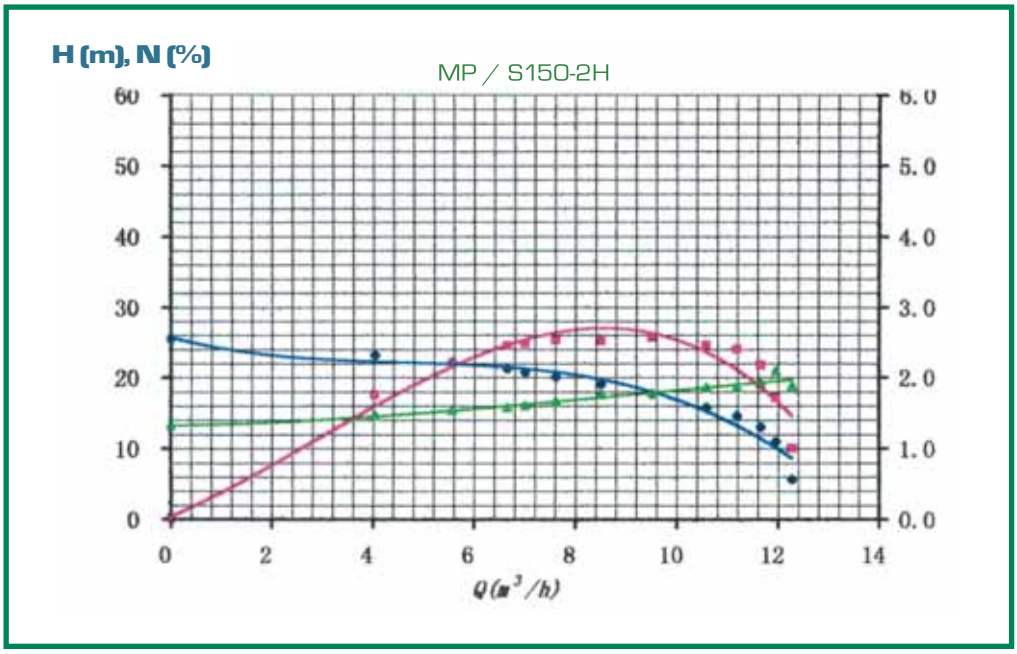
H (m), N (%)
MP / S150-2H
60
50
40
30
20
10
0
6.0
5.0
4.0
3.0
2.0
1.0
0.0
0
2
4
6
8
10
12
14
Q (m³/h)

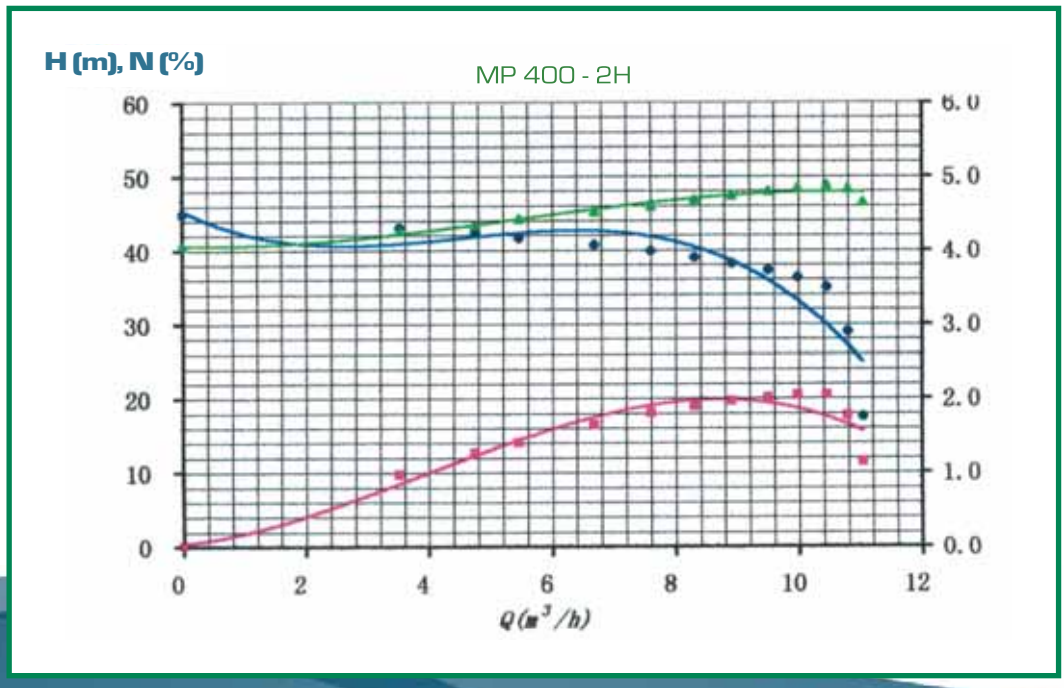
H (m), N (%)
MP 400 - 2H
60
50
40
30
20
10
0
6.0
5.0
4.0
3.0
2.0
1.0
0.0
0
2
4
6
8
10
12
Q (m³/h)

Křivky

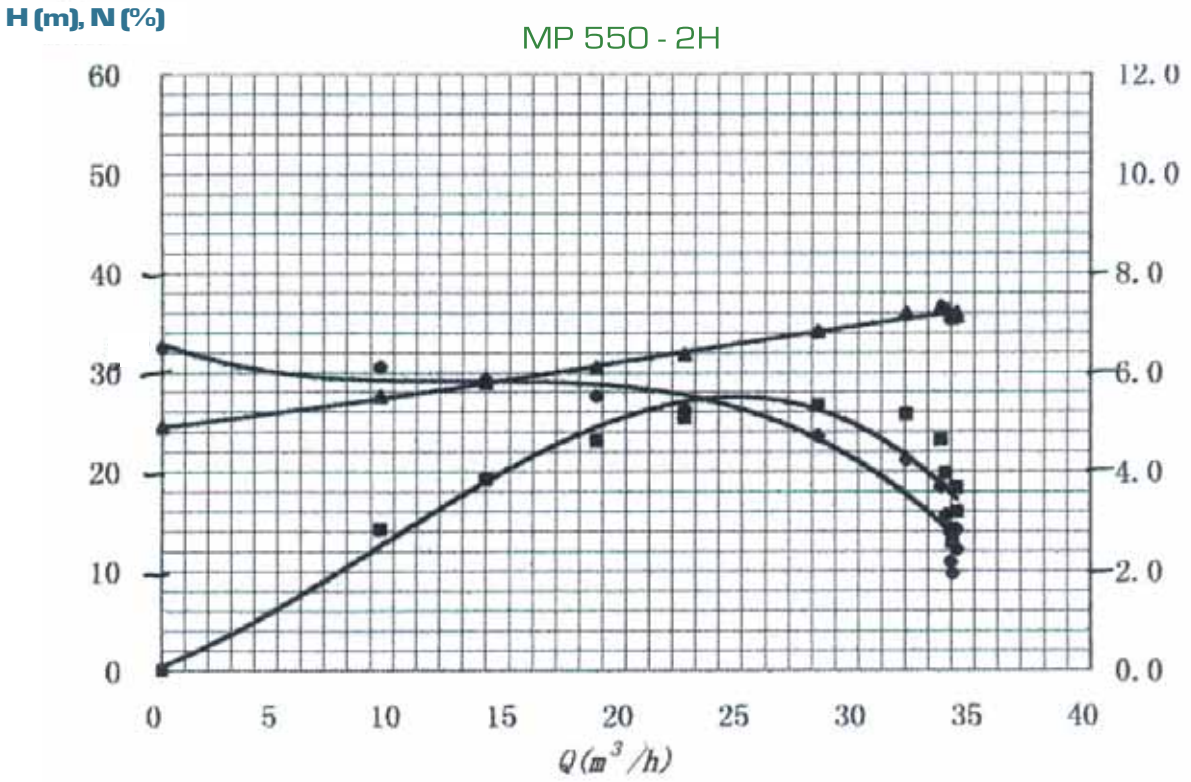
H (m), N (%)
MP 550 - 2H
60
50
40
30
20
10
0
12.0
10.0
8.0
6.0
4.0
2.0
0.0
0
5
10
15
20
25
30
35
40
Q (m³/h)

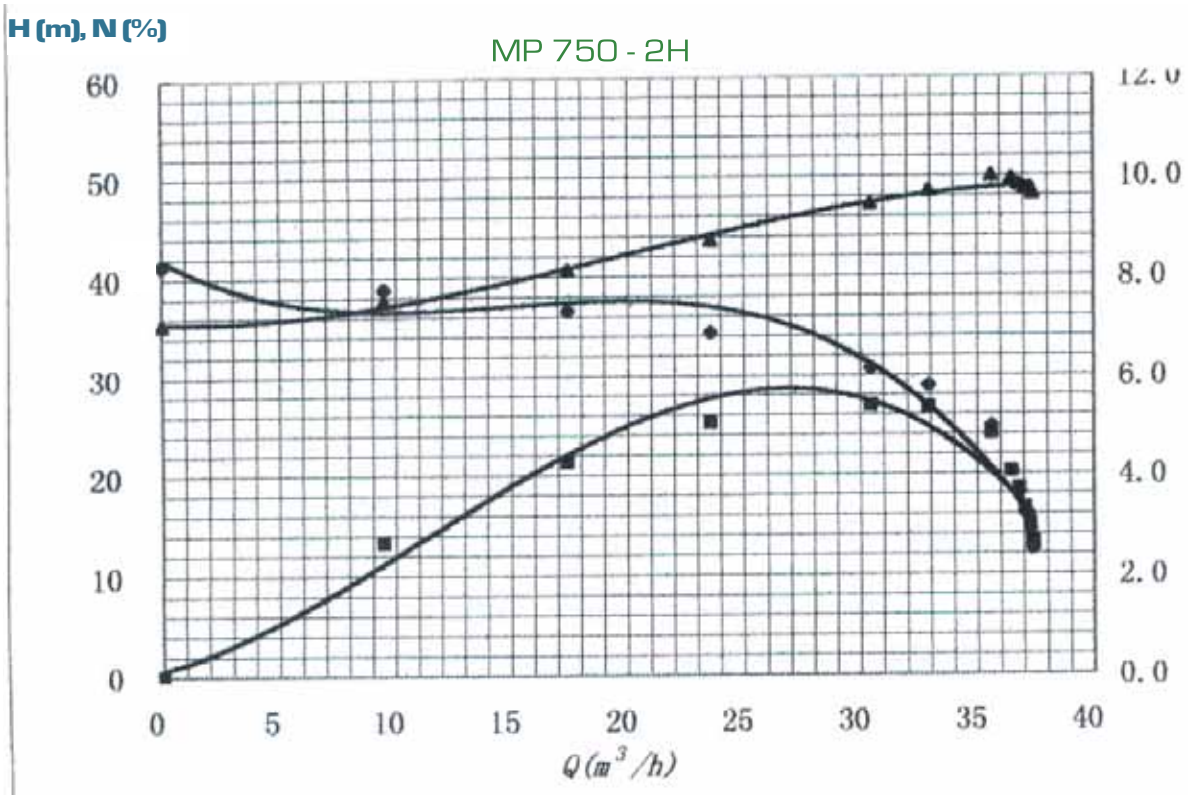
H (m), N (%)
MP 750 - 2H
60
50
40
30
20
10
0
10.0
8.0
6.0
4.0
2.0
0.0
0
5
10
15
20
25
30
35
40
Q (m³/h)

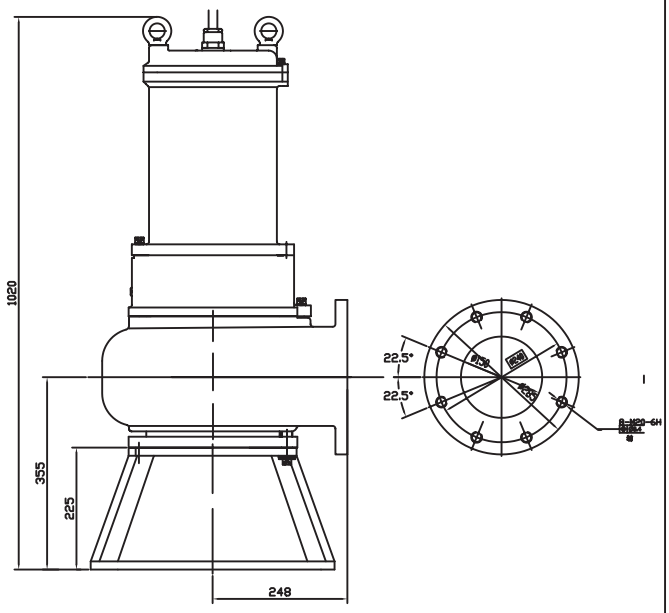

CP 550-4, CP 750-4
Outline dimension

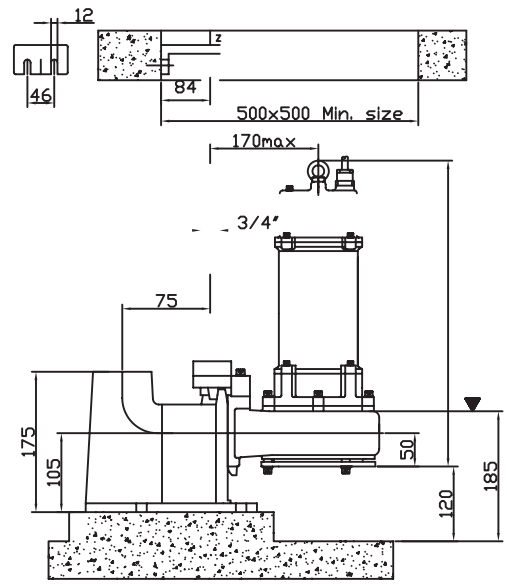

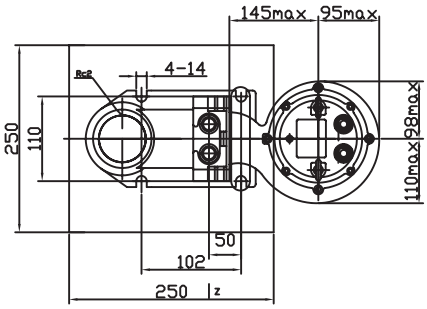

DN50 Auto-coupling system for pump

CP 75-2H, CP 100-2H, CP 150-2H
MP 75-2H, MP 100-2H, MP 150-2H
MP 220-2H, MP 300-2H, MP 400-2H

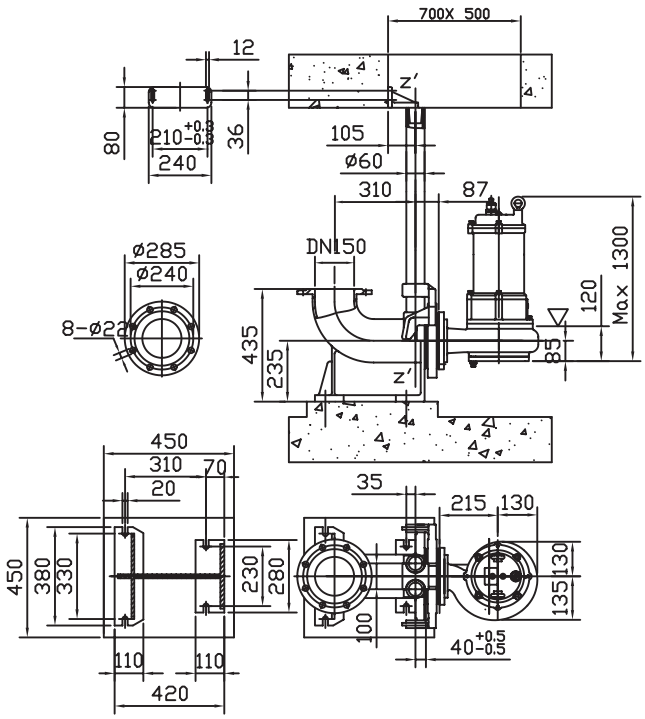

.DN150 Auto-coupling system for Pump

CP 550-4, CP 750-4

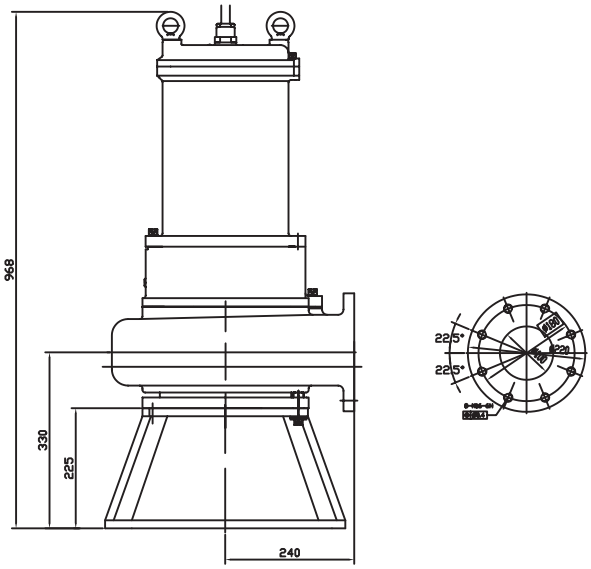

CP 550-2H, CP 550-2M
CP 750-2H, CP 750-2M
Outline dimension

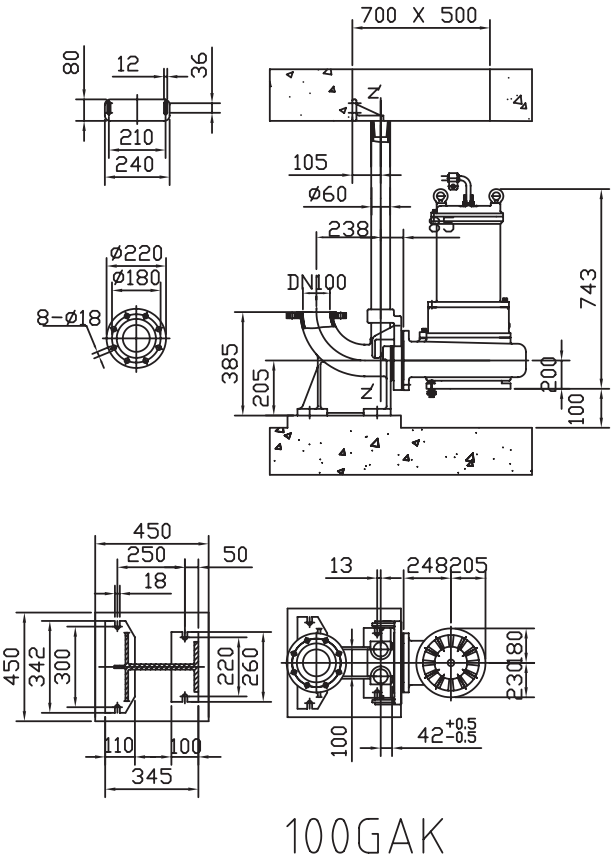

DN100 Auto-coupling system for pump

CP 550-2H, CP 550-2M
CP 750-2H, CP 750-2M

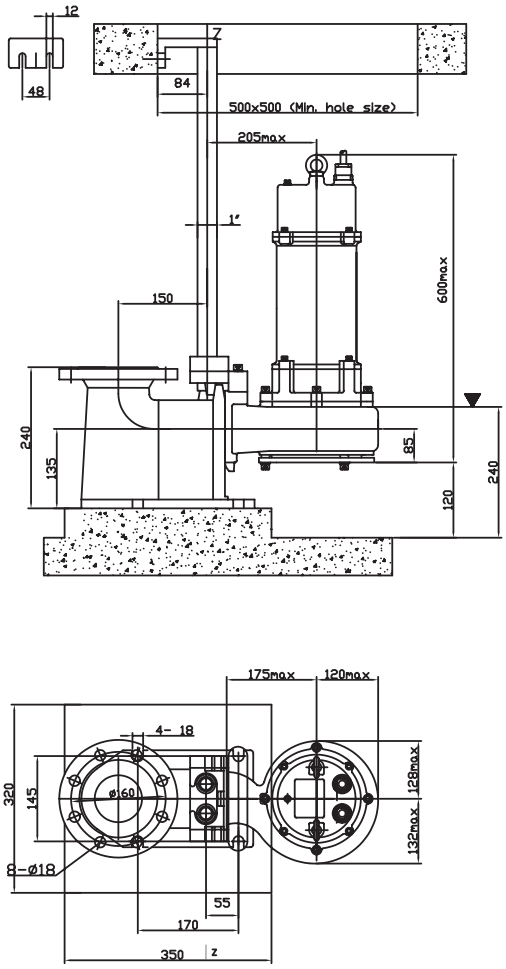

DN80 Auto-coupling system for pump

CP 100-2M, CP 150-2M
CP 220-2H, CP 220-2M
CP 300-2H, CP 300-2M
CP 400-2H, CP 400-2M

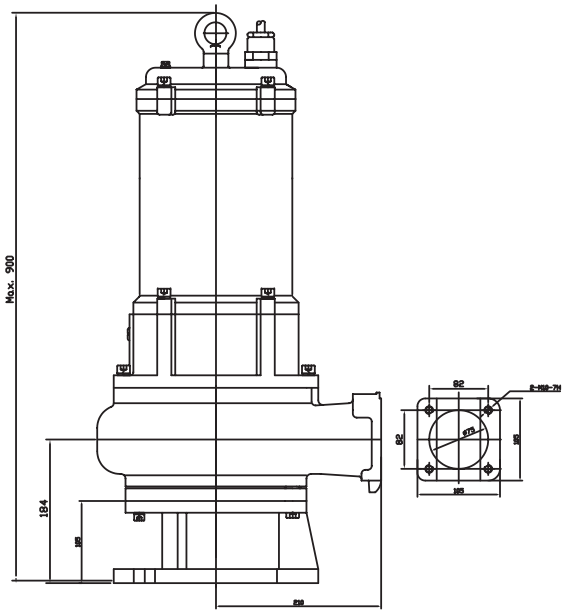

CP 100-2M, CP 150-2M
CP 220-2H, CP 220-2M
CP 300-2H, CP 300-2M
CP 400-2H, CP 400-2M
Outline dimension

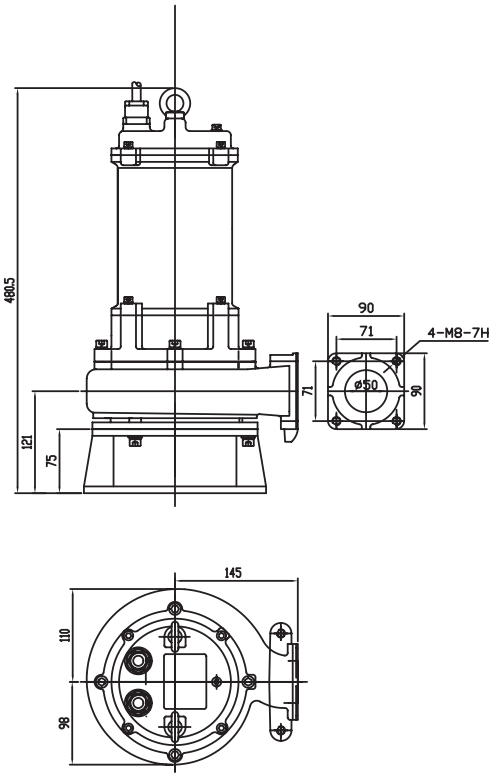

CP 75-2H, CP 100-2H, CP 150-2H
Outline Dimension